finder
SWITCH TO THE FUTURE

10.42

EN 60669-1 / EN 60669-2-1		
	10.42.8.120.0000 120 V AC (50/60 Hz) U_{min} 96 V AC U_{max} 132 V AC	**10.42.8.230.0000** 230 V AC (50/60 Hz) U_{min} 184 V AC U_{max} 253 V AC
	2 NO (DPST-NO) 16 A 120 V AC µ	2 NO (DPST-NO) 16 A 230 V AC µ
	1000 W 400 W	2000 W 750 W
IP54		

(1…80)lx
(–30…+70)°C
TON = 15 s TOFF = 30 s

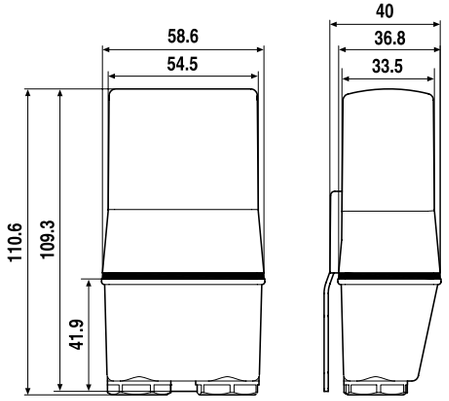

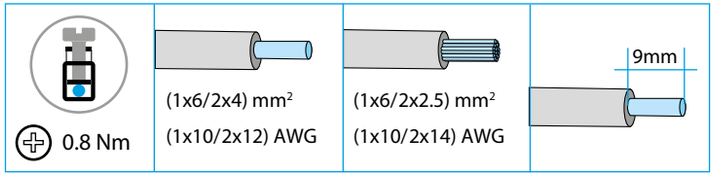

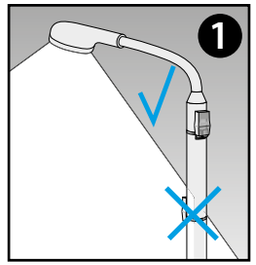

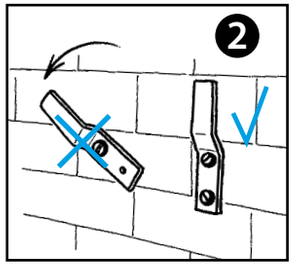

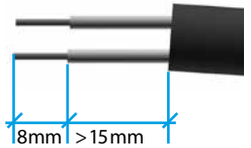

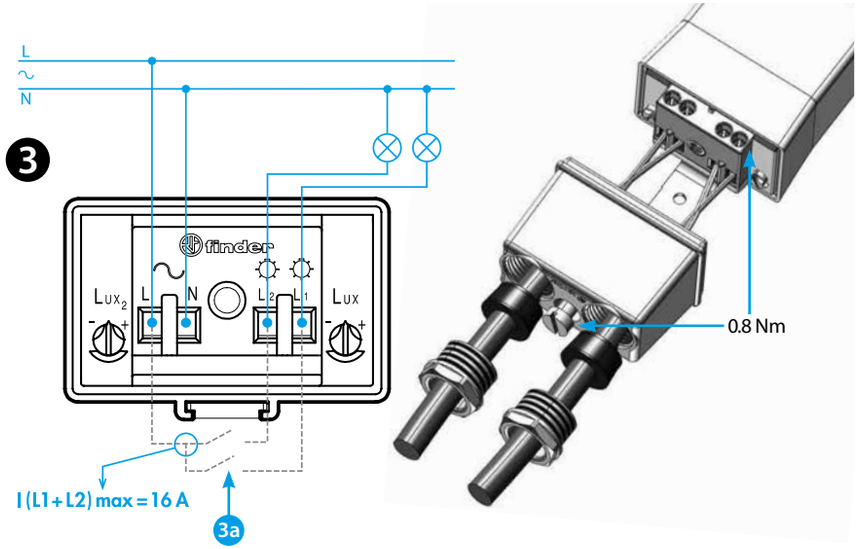

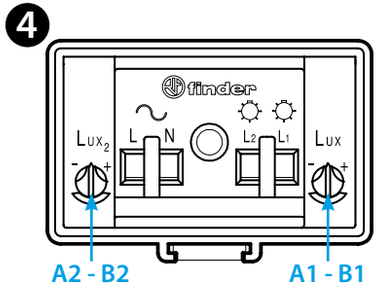

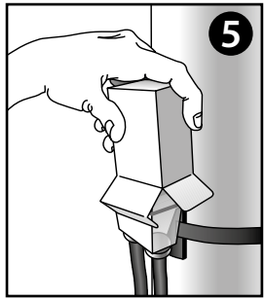

Utility Model - IB1042001 - 06/21 - Finder S.p.A. con unico socio - 10040 ALMESE (TO) - ITALY

ESPAÑOL

10.42
INTERRUPTOR CREPUSCULAR

Se recomienda instalar el interruptor crepuscular de forma que la luz que emite la luminaria no tenga influencia sobre el sensor.

1 Montaje en poste

2 Montaje en pared

3 ESQUEMA DE CONEXIONADO

Pueden conectarse dos cargas separadas con las bornas de salida **L1** y **L2**, cuyos umbrales de actuación se pueden ajustar independientemente mediante los reguladores **Lux** y **Lux2**.
Ejecute las conexiones eléctricas según el diagrama, asegurándose de que el prensaestopas aprisione la funda del cable.
Tipo de cable recomendado: HO7RN-F (2x1 mm²... 2x2,5 mm²) o similar.
Aviso importante
Si la lámpara tiene una conexión de toma de tierra, es necesario conectarla con el sistema de tierra.
3a **Conexiones internas**

4 AJUSTES

A1 umbral de actuación crepuscular (1...80)lx
B1 LED - intermitente lento: alimentación ON, contacto OFF (L-L1)
- intermitente rápido: alimentación ON, temporización en curso, contacto OFF (L-L1)
- fijo: alimentación ON, contacto ON (L-L1)

A2 umbral de actuación crepuscular (1...80)lx
B2 LED - intermitente lento: alimentación ON, contacto OFF (L-L2)
- intermitente rápido: alimentación ON, temporización en curso, contacto OFF (L-L2)
- fijo: alimentación ON, contacto ON (L-L2)

5 PRUEBA

Durante los 6 primeros ciclos de funcionamiento del relé, el tiempo de retardo de encendido (On) y apagado (Off) se han reducido a cero para facilitar al instalador las operaciones de ajuste.
Se puede utilizar la caja de embalaje para tapar el interruptor crepuscular durante la prueba.

finder