finder
SWITCH TO THE FUTURE

Treppenhaus-Lichtautomaten 10 A / 16 A

Treppenhaus-Lichtsteuerung

SERIE 14

Wir behalten uns das Recht vor, ohne vorherige Ankündigung, Änderungen an Preisen, Merkmalen, Spezifikationen, Aussehen und Verfügbarkeiten unserer Produkte und Dienstleistungen vorzunehmen.
FINDER übernimmt keine Haftung für mögliche Fehler oder unzureichende Informationen in diesem Dokument.
Bei Abweichungen zwischen der gedruckten und der Online-Fassung, ist die aktuellere Version maßgebend.

Multifunktions-Treppenhaus-Lichtautomaten

Typ 14.01
- 8 Funktionen
- Ausschaltvorwarnung nach DIN 18015-2

Typ 14.11
- 4 Funktionen
- Anschlussklemme für Reset-Taster (Zentral-AUS)

- Zeit einstellbar von 30 s bis 20 min
- Lampenschonendes Schalten im Spannungsnulldurchgang
- Geeignet für 3- oder 4-Leiter-Anschluss, mit automatischer Erkennung
- Einsetzbar mit Bewegungsmeldern (Serie 18)
- LED-Statusanzeige
- Cadmiumfreies Kontaktmaterial
- Mit Leuchttastern einsetzbar
- Einstellungen, Verdrahtung und Demontage mit einem Werkzeug (Flach- oder Kreuzschlitz-schraubendreher)
- 1 Schließer 16 A
- 17.5 mm breit
- Für Tragschiene 35 mm (EN 60715)

14.01/11
Schraubklemmen

Abmessungen siehe Seite 13

14.01

- Multifunktion (8 Funktionen)
- Auschaltvorwarnung, blinkend nach DIN 18015-2
- Anschlüsse L und 4 unten
- Anschlüsse N und 3 unten + oben

EVG(1) = elektronisches Vorschaltgerät
KVG(2) = konventionelles Vorschaltgerät

NEW **14.11**

- Reset für Zentrales AUS-Schalten
- 4 Funktionen:
  - Stromstoßrelais/-schalter
  - Vorzeitige Ausschaltmöglichkeit
  - Treppenhaus-Lichtfunktion
  - Dauerlicht

Kontakte				
Anzahl der Kontakte			1 Schließer	1 Schließer
Max. Dauerstrom/max. Einschaltstrom		A	16/30 (120 A - 5 ms)	16/30 (120 A - 5 ms)
Nennspannung/max. Schaltspannung		V AC	230/—	250/400
Max. Schaltleistung AC1		VA	3700	4000
Max. Schaltleistung AC15 (230 V AC)		VA	750	750
Zulässige Kontaktbelastung:				
	Glüh-/Halogenlampen (230 V)	W	3000	3000
	Leuchtstofflampen mit EVG(1)	W	1500	1500
	Leuchtstofflampen mit KVG(2)	W	1000	1000
	Kompaktleuchtstofflampen (Energiesparlampen)	W	600	600
	LED (230 V AC)	W	600	600
	NV-Halogenlampen oderLED mit EVG(1)	W	600	600
	NV-Halogenlampen oderLED mit KVG(2)	W	1500	1500
Min. Schaltlast		mW (V/mA)	1000 (10/10)	1000 (10/10)
Kontaktmaterial Standard			$AgSnO_2$	$AgSnO_2$
Versorgung				
Nennspannung (U_N)		V AC (50/60 Hz)	230	110…240
		V DC	—	—
Bemessungsleistung		VA (50 Hz)/W	3/1.2	3.2/1
Arbeitsbereich		AC (50 Hz)	(0.8…1.1)U_N	(90…264)U_N
		DC	—	—
Reset time (s)			—	3
Allgemeine Daten				
Elektrische Lebensdauer AC1		Schaltspiele	$100 \cdot 10^3$	$100 \cdot 10^3$
Einstellbare Verzögerungszeit		min	0.5…20	0.5…20
Max. anschließbare Leuchttaster (≤ 1 mA)			30	45
Max. Impulsdauer			100 % ED	100 % ED
Spannungsfestigkeit	offener Kontakt V AC		1000	1000
	Versorgung/Kontakt V AC		—	2000
Umgebungstemperatur		°C	–10…+60	–10…+60
Schutzart			IP 20	IP 20
Zulassungen (Details auf Anfrage)			CE UK CA EAC	CE UK CA EAC

J

X-2023, www.findernet.com

SERIE 14
Treppenhaus-Lichtautomaten 10 A / 16 A

Multifunktions-Treppenhaus-Lichtautomaten

Typ 14.61
- 3 Funktionen
- Ausschaltvorwarnung nach DIN 18015-2 + Service-Funktion
- Mit Push-In - Klemmen

Typ 14.71
- 3 Funktionen

- Zeit einstellbar von 30 s bis 20 min
- Lampenschonendes Schalten im Spannungsnulldurchgang
- Geeignet für 3- oder 4-Leiter-Anschluss, mit automatischer Erkennung
- Einsetzbar mit Bewegungsmeldern (Serie 18)
- LED-Statusanzeige
- Cadmiumfreies Kontaktmaterial
- Mit Leuchttastern einsetzbar
- Einstellungen, Verdrahtung und Demontage mit einem Werkzeug (Flach- oder Kreuzschlitz-schraubendreher)
- 1 Schließer 10 A / 16 A
- 17.5 mm breit
- Für Tragschiene 35 mm (EN 60715)

14.71
Schraubklemmen

14.61
Push-In - Klemmen

Abmessungen siehe Seite 13

14.71

- Multifunktion (3 Funktionen)
- Anschlüsse L und 4 unten
- Anschlüsse N und 3 unten + oben

NEW 14.61

- Multifunktion (3 Funktionen)
- Ausschaltvorwarnung, blinkend nach DIN 18015-2 + Service-Funktion
- Anschlüsse L und 4 unten
- Anschlüsse N und 3 unten + oben
- Mit Push-In - Klemmen

Kontakte			
Anzahl der Kontakte		1 Schließer	1 Schließer
Max. Dauerstrom/max. Einschaltstrom	A	16/30 (120 A - 5 ms)	10/30 (120 A - 5 ms)
Nennspannung/max. Schaltspannung	V AC	230/—	230/—
Max. Schaltleistung AC1	VA	3700	2300
Max. Schaltleistung AC15 (230 V AC)	VA	750	750
Zulässige Kontaktbelastung:			
Glüh-/Halogenlampen (230 V)	W	3000	3000
Leuchtstofflampen mit EVG(1)	W	1500	1500
Leuchtstofflampen mit KVG(2)	W	1000	1000
Kompaktleuchtstofflampen (Energiesparlampen)	W	600	600
LED (230 V AC)	W	600	600
NV-Halogenlampen oderLED mit EVG(1)	W	600	600
NV-Halogenlampen oderLED mit KVG(2)	W	1500	1500
Min. Schaltlast	mW (V/mA)	1000 (10/10)	1000 (10/10)
Kontaktmaterial Standard		$AgSnO_2$	$AgSnO_2$
Versorgung			
Nennspannung (U_N)	V AC (50/60 Hz)	230	230
	V DC	—	—
Bemessungsleistung	VA (50 Hz)/W	3/1.2	3/1.2
Arbeitsbereich	AC (50 Hz)	$(0.8…1.1)U_N$	$(0.8…1.1)U_N$
	DC	—	—
Allgemeine Daten			
Elektrische Lebensdauer AC1	Schaltspiele	$100 \cdot 10^3$	$100 \cdot 10^3$
Einstellbare Verzögerungszeit	min	0.5…20	0.5…20
Max. anschließbare Leuchttaster (≤ 1 mA)		30	30
Max. Impulsdauer		100 % ED	100 % ED
Umgebungstemperatur	°C	–10…+60	–10…+60
Schutzart		IP 20	IP 20
Zulassungen (Details auf Anfrage)		CE UKCA EAC	CE UKCA

EVG(1) = elektronisches Vorschaltgerät
KVG(2) = konventionelles Vorschaltgerät

J

X-2023, www.findernet.com

Monofunktions-Treppenhaus-Lichtautomaten

Typ 14.81
- Treppenhaus-Lichtfunktion + Service-Funktion
- Geeignet für 3-oder 4-Leiter-Anschluss

Typ 14.91
- Einschaltwischer (Impulsformer)

- Zeit einstellbar von 30 s bis 20 min
- Lampenschonendes Schalten im Spannungsnulldurchgang
- Verdrahtung kompatibel mit mechanischen Versionen und alten Leuchttastern mit geringer Leistung
- Typ 14.81 mit Versorgungsspannung (110…125) V AC lieferbar
- Cadmiumfreies Kontaktmaterial
- Mit Leuchttastern einsetzbar
- Einstellungen, Verdrahtung und Demontage mit einem Werkzeug (Flach- oder Kreutzschlitz-schraubendreher)
- 1 Schließer 16 A
- 17.5 mm breit
- Für Tragschiene 35 mm (EN 60715)

14.81/91
Schraubklemmen

Abmessungen siehe Seite 13

14.81

- Monofunktion
  - Treppenhaus-Lichtfunktion + Service-Funktion
- Alle 4 Anschlüsse unten

14.91

- Monofunktion
  - Einschaltwischer (Impulsformer)
- Alle 3 Anschlüsse unten

Kontakte			
Anzahl der Kontakte		1 Schließer	1 Schließer
Max.Dauerstrom/max. Einschaltstrom	A	16/30 (120 A - 5 ms)	16/30 (120 A - 5 ms)
Nennspannung/max. Schaltspannung	V AC	230/—	230/—
Max. Schaltleistung AC1	VA	3700	3700
Max. Schaltleistung AC15 (230 V AC)	VA	750	750
Zulässige Kontaktbelastung:			
Glüh-/Halogenlampen (230 V)	W	3000	3000
Leuchtstofflampen mit EVG(1)	W	1500	1500
Leuchtstofflampen mit KVG(2)	W	1000	1000
Kompaktleuchtstofflampen (Energiesparlampen)	W	600	600
LED (230 V AC)	W	600	600
NV-Halogenlampen oderLED mit EVG(1)	W	600	600
NV-Halogenlampen oderLED mit KVG(2)	W	1500	1500
Min. Schaltlast	mW (V/mA)	1000 (10/10)	1000 (10/10)
Kontaktmaterial Standard		$AgSnO_2$	$AgSnO_2$
Versorgung			
Nennspannung (U_N)	V AC (50/60 Hz)	110…125/230	230
	V DC	—	—
Bemessungsleistung	VA (50 Hz)/W	3/1.2	3/1.2
Arbeitsbereich	AC (50 Hz)	(0.8…1.1)U_N	(0.8…1.1)U_N
	DC	—	—
Allgemeine Daten			
Elektrische Lebensdauer AC1	Schaltspiele	$100 \cdot 10^3$	$100 \cdot 10^3$
Einstellbare Verzögerungszeit	min	0.5…20	0.5…20
Max. anschließbare Leuchttaster (≤ 1 mA)		45	25
Max. Impulsdauer		100 % ED	100 % ED
Umgebungstemperatur	°C	–10…+60	–10…+60
Schutzart		IP 20	IP 20
Zulassungen (Details auf Anfrage)		CE UK CA EAC	CE UK CA EAC

EVG(1) = elektronisches Vorschaltgerät
KVG(2) = konventionelles Vorschaltgerät

J

Bestellbezeichnung

Beispiel: Serie 14 Multifunktions-Lichtautomat, 1 Schließer 16 A, zum Anschluss an 230 V AC.

1 4	.	0	1	.	8	.	2 3 0	.	0	0	0	0

Serie

Typ
0 = 8 Funktionen
Anschlüsse unten + oben
1 = 4 Funktionen, mit Reset
6 = 3 Funktionen
Anschlüsse unten + oben
Mit Push-In - Klemmen
7 = 3 Funktionen
Anschlüsse unten + oben
8 = Monofunktion
Alle 4 Anschlüsse unten
9 = Monofunktion
Alle 3 Anschlüsse unten

Anzahl der Kontakte
1 = 1 Schließer 10 A oder 16 A

Spannungsart
8 = AC (50/60 Hz)

Nennspannung
120 = 110…125 V AC
(nur bei 14.81)
230 = 230 V

Anschlüsse
P = Push-In - Klemmen

Kontaktart
0 = Standard
3 = Schließer - potentialfrei (nur bei 14.11)

Allgemeine Daten

Isolationseigenschaften			
Spannungsfestigkeit zwischen geöffneten Kontakten	V AC	1000	
Weitere Daten			
Wärmeabgabe an die Umgebung			
ohne Kontaktstrom	W	1.2	
bei Dauerstrom	W	2	
Max. Kabellänge zu den Tasteranschlüssen	m	200	
Anschlüsse		**Schraubklemmen**	**Push-in - Klemmen**
Abisolierlänge	mm	10	10
Drehmoment	Nm	0.8	—
Min. Anschlussquerschnitt		eindrähtig	eindrähtig
	mm²	0.5	0.75
	AWG	20	18
Max. Anschlussquerschnitt		eindrähtig	eindrähtig
	mm²	1 x 6 / 2 x 4	1 x 1.5 / 2 x 1.5
	AWG	1 x 10 / 2 x 12	1 x 16 / 2 x 16
Min. Anschlussquerschnitt		mehrdrähtig	mehrdrähtig
	mm²	0.5	0.75
	AWG	20	18
Max. Anschlussquerschnitt		mehrdrähtig	mehrdrähtig
	mm²	1 x 4 / 2 x 2.5	1 x 2.5 / 2 x 2.5
	AWG	1 x 12 / 2 x 14	1 x 14 / 2 x 14

Vorteile der Nullpunktschaltung

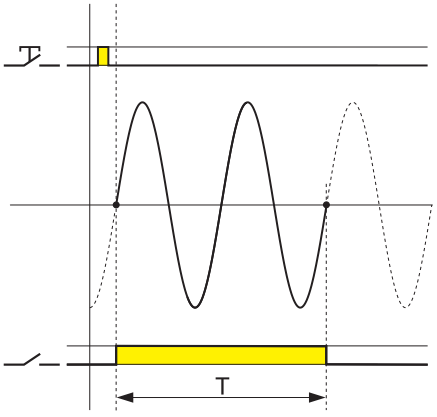

1 - Geringerer Einschaltstrom schützt die Lampe und erhöht ihre Lebensdauer
2 - Geringerer Einschaltstrom reduziert Gefahr einer Kontaktverschweißung
3 - Der Ausschaltstrom ist auch geringer, so dass die Schaltkontakte weniger belastet werden

Anmerkung
Bei dem Typ 14.91 werden die Lampen direkt über den Taster eingeschaltet

X-2023, www.findernet.com

Anschlussbilder

Typ 14.01 / 14.61 / 14.71
Statusanzeige (rote LED):
Dauerlicht = Ausgang EIN
Blinkend = Ausgang AUS

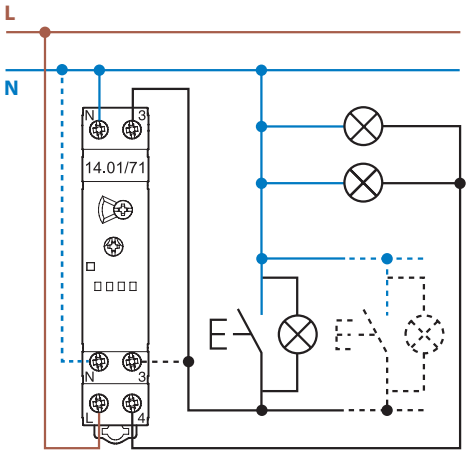

3-Leiter-Anschluss (N am Taster geschaltet)*

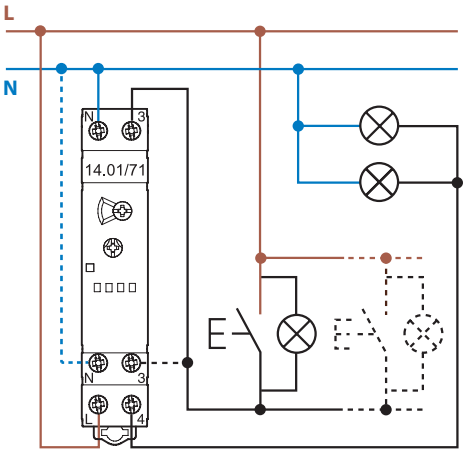

4-Leiter-Anschluss (L am Taster geschaltet)

Typ 14.81 (Anpassung über Tasterbetätigung, siehe Bedienungsanleitung)

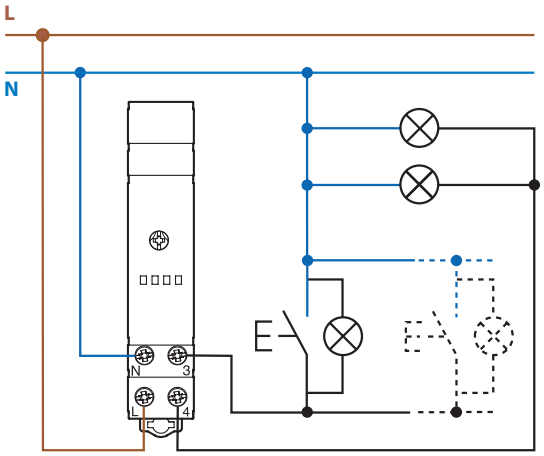

3-Leiter-Anschluss (N am Taster geschaltet)*
* Hinweis: Der 3-Leiteranschluss ist in Neu-Installationen nicht mehr erlaubt.

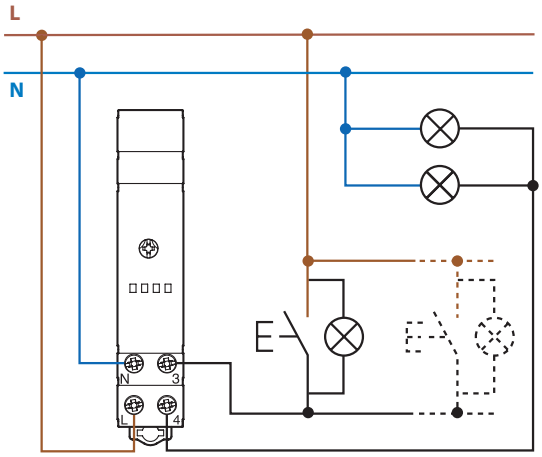

4-Leiter-Anschluss (L am Taster geschaltet)

Typ 14.91 (Die Taster müssen zum Schalten der Lampenlast ausgelegt sein)

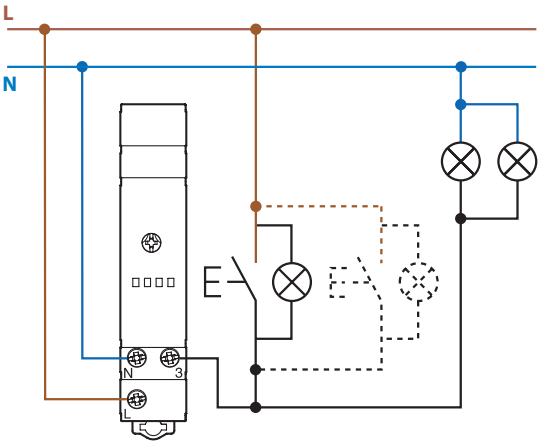

J

Anschlussbilder

Typ 14.11 Treppenhaus-Lichtautomat und Last mit gemeinsamer Phase

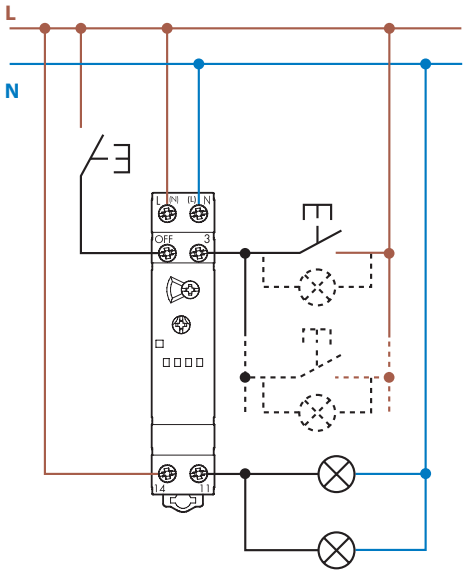

Typ 14.11 Treppenhaus-Lichtautomat und Last mit unterschiedlichen Phasen

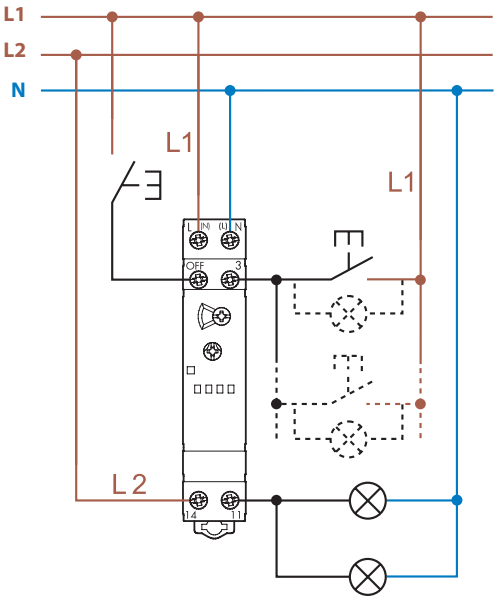

Hinweis: Wenn die Last von einer anderen Phase gespeist wird als die, die den Treppenhaus-Lichtautomat 14.11 versorgt, muss die Lampen-Nennlast um 50% reduziert werden.

14.01 oder 14.71 mit Treppenhaus-Lichtfunktion in Kombination mit dem Finder-Bewegungsmelder der Serie 18.

3-Leiteranschluss (mit 18.21.8.230.0300 oder 18.31.8.230.0300)*

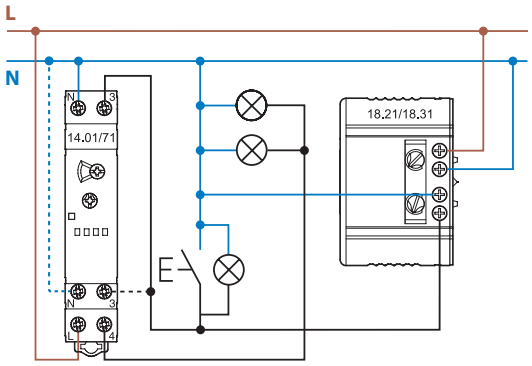

4-Leiteranschluss (mit 18.21.8.230.0300 oder 18.31.8.230.0300)

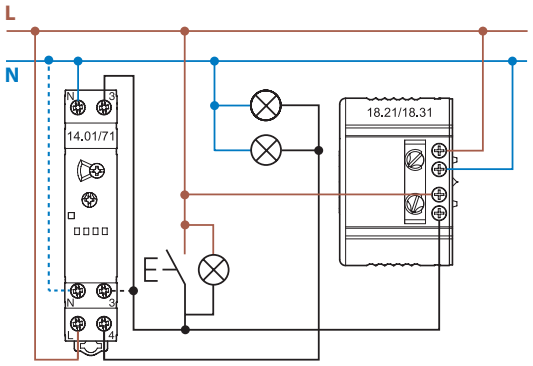

4-Leiteranschluss (mit 18.01.8.230.0000 oder 18.11.8.230.0000)

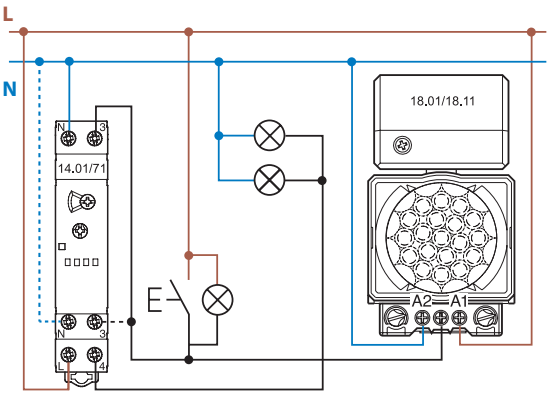

* Hinweis: Der 3-Leiteranschluss ist in Neu-Installationen nicht mehr erlaubt.

J

X-2023, www.findernet.com

Funktionen

Typ 14.01 Funktionen wählbar am frontseitigen Drehschalter

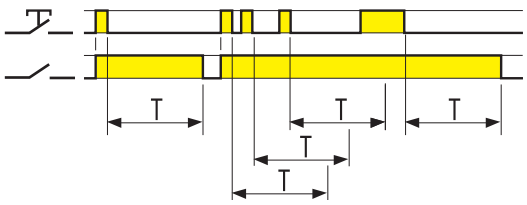

(BE) Treppenhaus-Lichtfunktion
Mit Betätigen des Tasters schließt der Ausgangskontakt und beim Öffnen des Tasters beginnt die vorgewählte Zeit zu laufen. Mit jedem Betätigen (Öffnen) des Tasters während der vorgewählten Zeit wird diese erneut gestartet.
Nach dem letzten Öffnen des Tasters und dem Ablauf der vorgewählten Zeit wird die Beleuchtung ausgeschaltet.

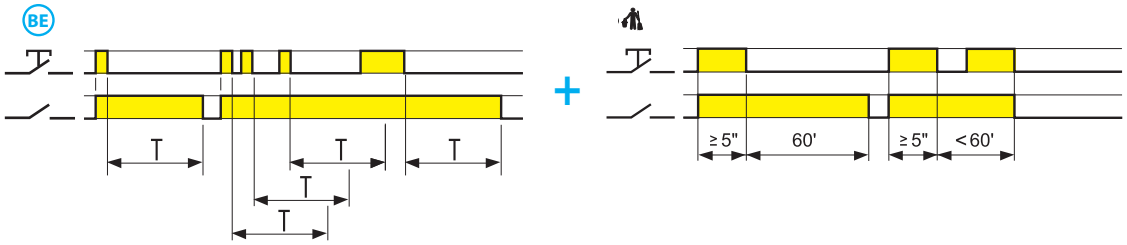

(ME) Treppenhaus-Lichtfunktion + Service-Funktion
Zusätzlich zur Treppenhaus-Lichtautomat-Funktion (BE), wird ein Impuls von ≥ 5 Sekunden den Ausgangskontakt für 60 Minuten schließen, danach öffnet der Kontakt wieder.
Diese Funktion ist ideal für Wartungs- oder Reinigungsaktivitäten. Die 60 Minuten-Zeiteinstellung kann durch einen weiteren Impuls (Tastenbetätigung) von ≥ 5 Sekunden unterbrochen werden, dann öffnet sich der Ausgangskontakt wieder.

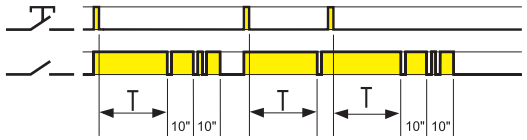

(BP) Treppenhaus-Lichtfunktion mit Ausschaltvorwarnung
Mit Betätigen des Tasters schließt der Ausgangskontakt und beim Öffnen des Tasters beginnt die vorgewählte Zeit zu laufen.
Nach Ablauf der vorgewählten Zeit erfolgt erst eine, 10 s später zwei kurzzeitige Beleuchtungsunterbrechungen und nach weiteren 10 s die Abschaltung.
Während der vorgewählten Zeit und der 20 Sekunden dauernden Vorwarnzeit ist ein vorzeitiger Neustart möglich.

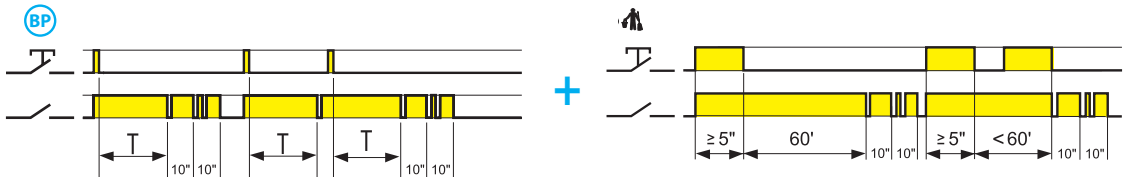

(MP) Treppenhaus-Lichtfunktion mit Ausschaltvorwarnung + Service-Funktion
Zusätzlich zur Treppenhaus-Lichtautomat-Funktion (BP), wird ein Impuls von ≥ 5 Sekunden den Ausgangskontakt für 60 Minuten schließen, danach öffnet der Kontakt wieder. Diese Funktion ist ideal für Wartungs- oder Reinigungsaktivitäten. Die 60 Minuten-Zeiteinstellung kann durch einen weiteren Impuls (Tastenbetätigung) von ≥ 5 Sekunden unterbrochen werden, dann öffnet sich der Ausgangskontakt wieder.

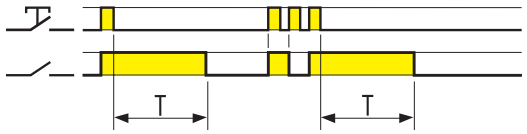

(IT) Vorzeitige Ausschaltmöglichkeit
Mit Betätigen des Tasters schließt der Ausgangskontakt und beim Öffnen des Tasters beginnt die vorgewählte Zeit zu laufen. Nach dem letzten Öffnen des Tasters und dem Ablauf der vorgewählten Zeit wird die Beleuchtung ausgeschaltet.
Während der vorgewählten Zeit kann die Beleuchtung vorzeitig ausgeschaltet werden.

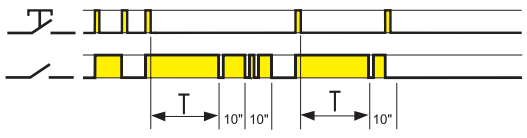

(IP) Vorzeitige Ausschaltmöglichkeit und Vorwarnfunktion
Mit Betätigen des Tasters schließt der Ausgangskontakt und beim Öffnen des Tasters beginnt die vorgewählte Zeit zu laufen. Nach Ablauf der vorgewählten Zeit erfolgt erst eine, 10 s später zwei kurzzeitige Beleuchtungsunterbrechungen und nach weiteren 10 s die Abschaltung.
Während der vorgewählten Zeit und der 20-Sekunden dauernden Vorwarnzeit ist ein vorzeitiges Ausschalten möglich.

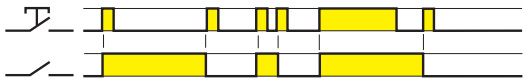

(RI) Stromstoßrelais-/Stromstoßschalter-Funktion
Mit jeder Tasterbetätigung wechselt die Schaltstellung des Ausgangskontaktes.

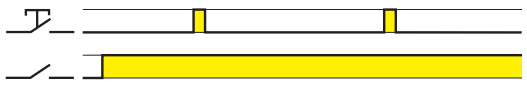

Dauerlicht
Bei der Dauerlichtfunktion bleibt der Ausgangskontakt unabhängig von einer Tasterbetätigung geschlossen.

Anmerkung: Bei konventionellen und kompakten Leuchtstofflampen (Energiesparlampen) mit Startern schalten die Lampen in der Vorwarnfunktion (Blinken bei BP und IP) nicht schnell genug. Wir raten deshalb davon ab, derartige Lampen in der Funktion BP und IP zu betreiben.

Funktionen

Typ 14.11 Funktionen wählbar am frontseitigen Drehschalter

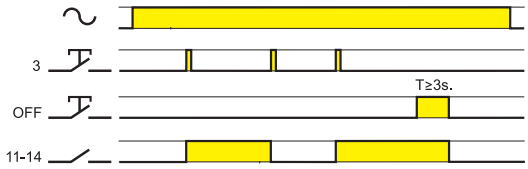

(RI) Stromstoßrelais-/Stromstoßschalter-Funktion
Mit jeder Tatsterbetätigung (3) wechselt die Schaltstellung des Ausgangskontaktes.
Durch Betätigen des OFF-Tasters (>3 s) kann vorzeitig ausgeschaltet werden.

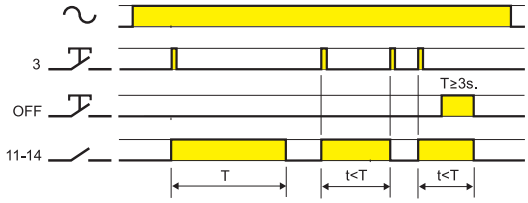

(IT) Vorzeitige Ausschaltmöglichkeit
Mit Betätigen des Tasters schließt der Ausgangskontakt und beim Öffnen des Tasters beginnt die vorgewählte Zeit zu laufen. Nach dem letzten Öffnen des Tasters und dem Ablauf der vorgewählten Zeit wird die Beleuchtung ausgeschaltet.
Während der vorgewählten Zeit kann die Beleuchtung vorzeitig ausgeschaltet werden.
Durch Betätigen des OFF-Tasters (>3 s) kann auch vorzeitig ausgeschaltet werden.

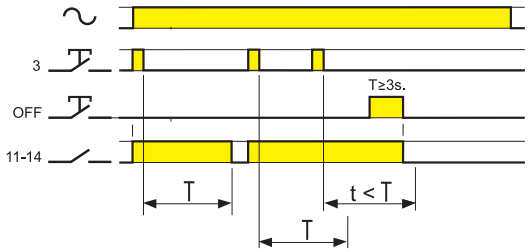

(BE) Treppenhaus-Lichtfunktion
Mit Betätigen des Tasters schließt der Ausgangskontakt und beim Öffnen des Tasters beginnt die vorgewählte Zeit zu laufen. Mit jedem Betätigen (Öffnen) des Tasters während der vorgewählten Zeit wird diese erneut gestartet.
Nach dem letzten Öffnen des Tasters und dem Ablauf der vorgewählten Zeit wird die Beleuchtung ausgeschaltet.
Durch Betätigen des OFF-Tasters (>3 s) kann vorzeitig ausgeschaltet werden.

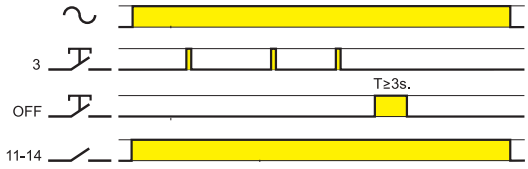

Dauerlicht
Bei der Dauerlichtfunktion bleibt der Ausgangskontakt unabhängig von einer Tasterbetätigung geschlossen.

J

X-2023, www.findernet.com

Funktionen

Typ 14.61 Funktionen wählbar am frontseitigen Drehschalter

3-Funktionen-Drehschalter

	◷ Treppenhaus-Lichtfunktion + Service-Funktion
	☼ Licht EIN (Dauerlicht)
	◷ Treppenhaus-Lichtfunktion (kombinierbar mit den Bewegungsmeldern der Serie 18)

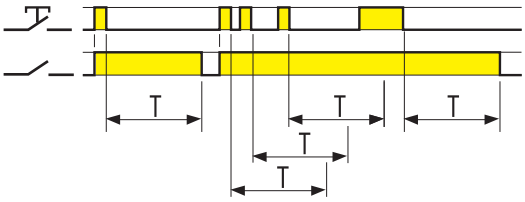

(BE) Treppenhaus-Lichtfunktion
Mit Betätigen des Tasters schließt der Ausgangskontakt und beim Öffnen des Tasters beginnt die vorgewählte Zeit zu laufen. Mit jedem Betätigen (Öffnen) des Tasters während der vorgewählten Zeit wird diese erneut gestartet.
Nach dem letzten Öffnen des Tasters und dem Ablauf der vorgewählten Zeit wird die Beleuchtung ausgeschaltet.

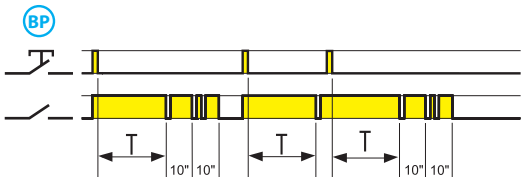

+

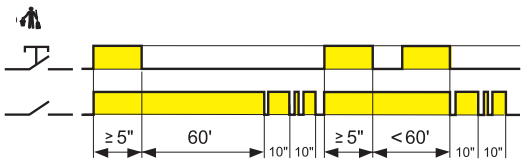

(MP) Treppenhaus-Lichtfunktion mit Ausschaltvorwarnung + Service-Funktion
Zusätzlich zur Treppenhaus-Lichtautomat-Funktion (BP), wird ein Impuls von ≥ 5 Sekunden den Ausgangskontakt für 60 Minuten schließen, danach öffnet der Kontakt wieder. Diese Funktion ist ideal für Wartungs- oder Reinigungsaktivitäten. Die 60 Minuten-Zeiteinstellung kann durch einen weiteren Impuls (Tastenbetätigung) von ≥ 5 Sekunden unterbrochen werden, dann öffnet sich der Ausgangskontakt wieder.

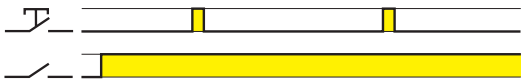

☼ Dauerlicht-Funktion
Bei der Dauerlichtfunktion bleibt der Ausgangskontakt unabhängig von einer Tasterbetätigung geschlossen.

Typ 14.71

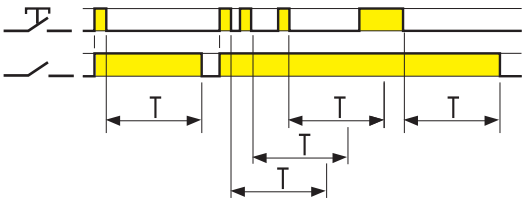

◷ Treppenhaus-Lichtfunktion
Mit Betätigen des Tasters schließt der Ausgangskontakt und beim Öffnen des Tasters beginnt die vorgewählte Zeit zu laufen. Mit jedem Betätigen (Öffnen) des Tasters während der vorgewählten Zeit wird diese erneut gestartet.
Nach dem letzten Öffnen des Tasters und dem Ablauf der vorgewählten Zeit wird die Beleuchtung ausgeschaltet.

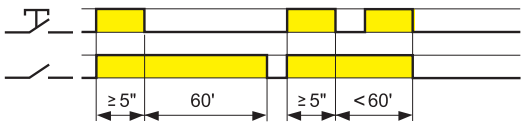

Service-Funktion
Ein Impuls von ≥ 5 Sekunden wird den Ausgangskontakt für 60 Minuten schließen, danach öffnet der Kontakt wieder. Diese Funktion ist ideal für Wartungs- oder Reinigungsaktivitäten. Die 60-Minuten-Zeiteinstellung kann durch einen weiteren Impuls (Tastenbetätigung) von ≥ 5 Sekunden unterbrochen werden, dann öffnet sich der Ausgangskontakt wieder.

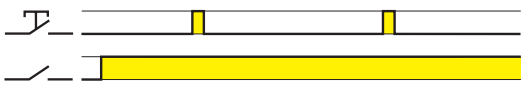

☼ Dauerlicht-Funktion
Bei der Dauerlichtfunktion bleibt der Ausgangskontakt unabhängig von einer Tasterbetätigung geschlossen.

Anmerkung: Bei konventionellen und kompakten Leuchtstofflampen (Energiesparlampen) mit Startern schalten die Lampen in der Vorwarnfunktion (Blinken bei BP) nicht schnell genug. Wir raten deshalb davon ab, derartige Lampen in der Funktion BP zu betreiben.

Funktionen

Typ 14.81 Funktionen wählbar am frontseitigen Drehschalter

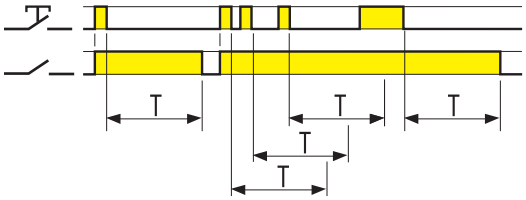

Mit Betätigen des Tasters schließt der Ausgangskontakt und beim Öffnen des Tasters beginnt die vorgewählte Zeit zu laufen. Mit jedem Betätigen (Öffnen) des Tasters während der vorgewählten Zeit wird diese erneut gestartet.
Nach dem letzten Öffnen des Tasters und dem Ablauf der vorgewählten Zeit wird die Beleuchtung ausgeschaltet.

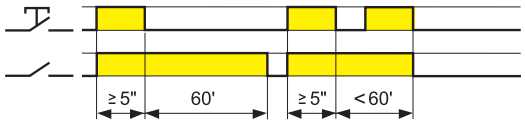

Ein Impuls von ≥ 5 Sekunden wird den Ausgangskontakt für 60 Minuten schließen, danach öffnet der Kontakt wieder. Diese Funktion ist ideal für Wartungs- oder Reinigungsaktivitäten. Die 60-Minuten-Zeiteinstellung kann durch einen weiteren Impuls (Tastenbetätigung) von ≥ 5 Sekunden unterbrochen werden, dann öffnet sich der Ausgangskontakt wieder.

Typ 14.91

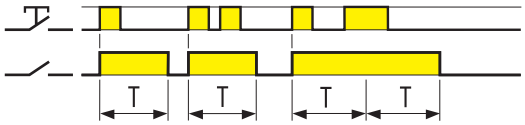

Einschaltwischer (Impulsformer)
Beim Schließen des Tasters werden die Lampen direkt eingeschaltet und der Kontakt schließt. Nach dem Ablauf der vorgegebenen Zeit öffnet der Ausgangskontakt.

Zubehör

020.01

Befestigungsfuß für Chassismontage, 17,5 mm breit	020.01

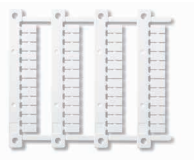

060.48

Bezeichnungsschild-Matte, Plastik, 48 Schilder, (6 x 12)mm, für Cembre Thermotransfer-Drucker	060.48

J

Abmessungen

Typ 14.01
Schraubklemmen

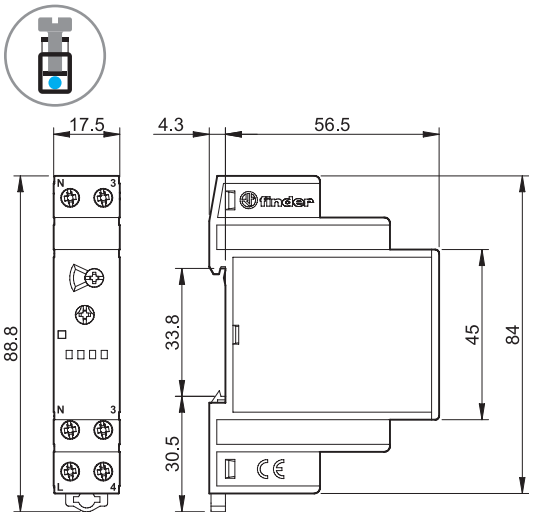

Typ 14.11
Schraubklemmen

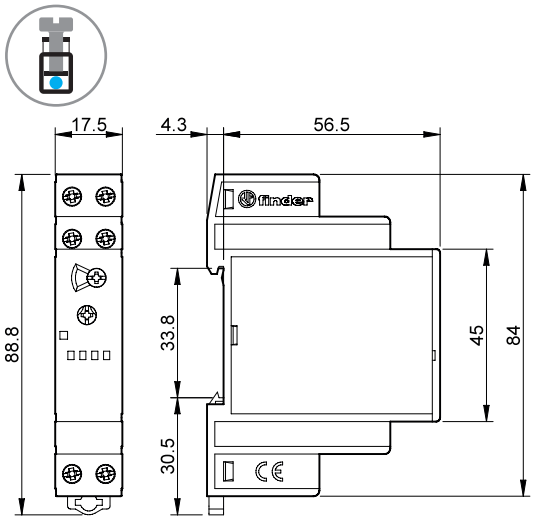

Typ 14.61
Push-In - Klemmen

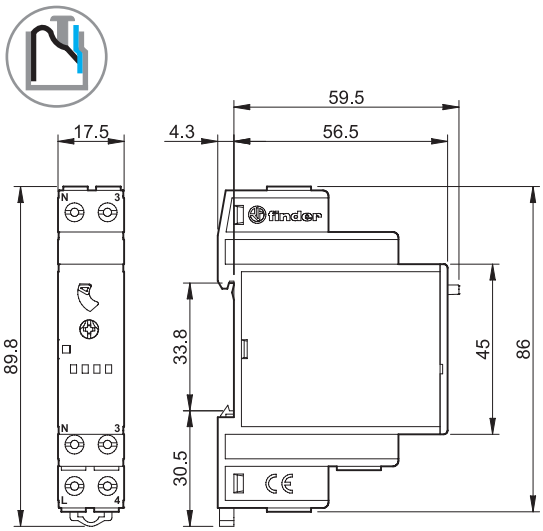

Typ 14.71
Schraubklemmen

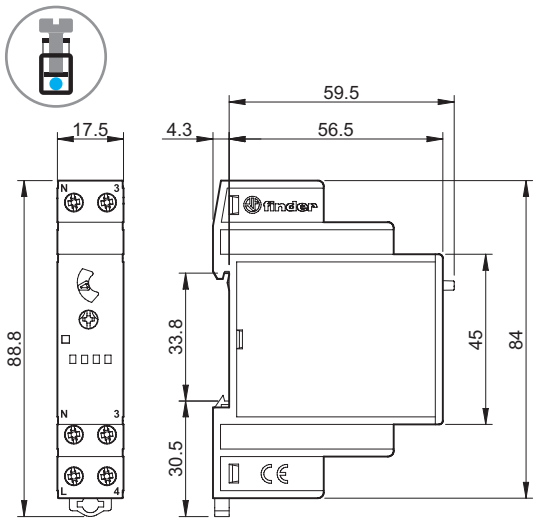

Typ 14.81
Schraubklemmen

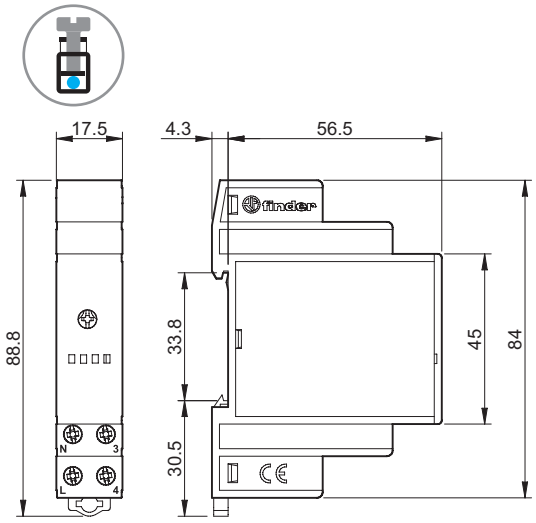

Typ 14.91
Schraubklemmen

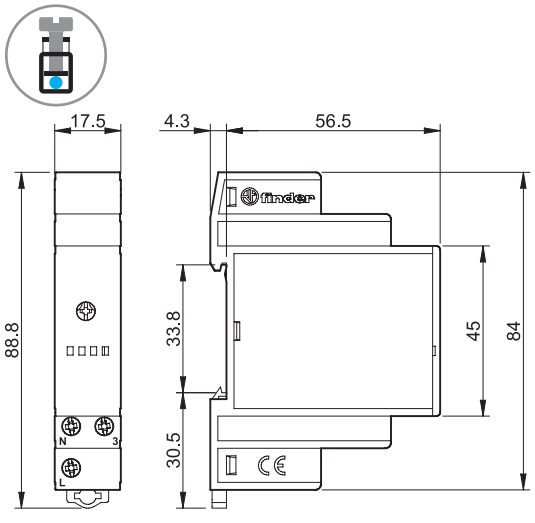

J

X-2023, www.findernet.com