REPORT

Série 18

finder®
SWITCH TO THE FUTURE

Nouveau détecteur de mouvement pour l'extérieur

Type 18.A1.8.230.0000

Pour installations extérieures-montage en paroi, dimensions réduites.

Degré de protection **IP55**.
Positions multiples et adapté à divers types d'ambiance.

Caractéristiques

- Réglage du seuil de fonctionnement crépusculaire: 5...1000 lx
- Réglage du retard à l'extinction: 10 secondes ... 20 minutes
- Tension d'alimentation 110...230 V AC (50/60Hz)
- 1 contact NO 10 A 230 V AC
- Bornes automatiques (Push-In)

Les dimensions réduites et son adaptabilité permettent de l'installer dans différentes positions.
Son degré de protection IP55 fait que le Type 18.A1 est particulièrement indiqué pour les ambiances humides telles que les toilettes, les douches, ou les parkings, jardins et en général en ambiance extérieure.

180° de rotation horizontale.
30° de rotation vertical.

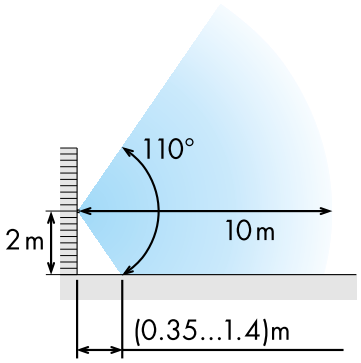

Angle de détection 110°.

Réglages

Les potentiomètres externes permettent le réglage de la sensibilité à la lumière (fonction crépusculaire) et du retard à l'extinction:

- Réglage du crépusculaire: 5...1000 lx
- Réglage du retard à l'extinction: 10 s...20 min

Détecteurs de mouvement et de présence Série 18 Finder

Type 18.01
Montage
mural

Type 18.21
Montage
en saillie

Type 18.31
Montage en encastré/
faux plafond

Type 18.41
Pour couloir
jusqu'à 30 m

Type 18.51
Détecteur de
présence

FINDER se réserve le droit d'apporter toutes modifications aux caractéristiques techniques de ses produits à tout moment et sans préavis. FINDER décline toutes responsabilités dans le cas d'un mauvaise utilisation de ses produits qui pourrait entrainer des conséquences sur les personnes ou sur les biens.