finder
SWITCH TO THE FUTURE

18.21 18.31

EN 60669 - 1 / EN 60669 - 2 - 1		
	18.x1.8.230.0000 U_N (120...230)V AC (50/60 Hz) U_{min} - U_{max} 96 V AC - 253 V AC	**18.x1.8.230.0300** U_N (120...230)V AC (50/60 Hz) U_{min} - U_{max} 96 V AC - 253 V AC **18.x1.0.024.0300** U_N 24 V AC (50/60 Hz) / DC U_{min} - U_{max} (19.2 V - 26.4 V) AC/DC
	P 2 V A (50 Hz) / 1 W	
	1 NO (SPST–NO) 10 A 120 V AC 10 A 230 V AC	1 NO (SPST–NO) 10 A 250 V AC
	AC1 (230 V) 2300 VA AC15 (230 V) 450 VA (120 V AC) 500 W (230 V AC) 1000 W (120 V AC) 200 W (230 V AC) 350 W CFL–LED (230 V) 300 W	AC1 (230 V) 2500 VA AC15 (230 V) 450 VA (230 V) 1000 W (230 V) 350 W CFL–LED (230 V) 300 W
	(–10...+50)°C	
IP40		

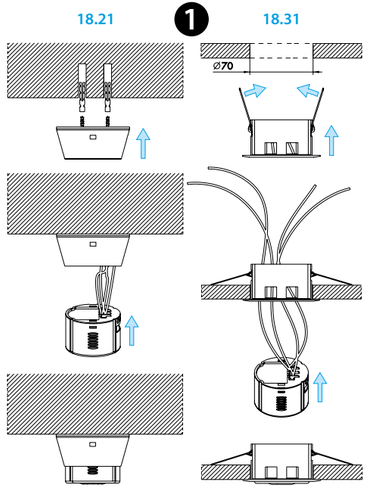

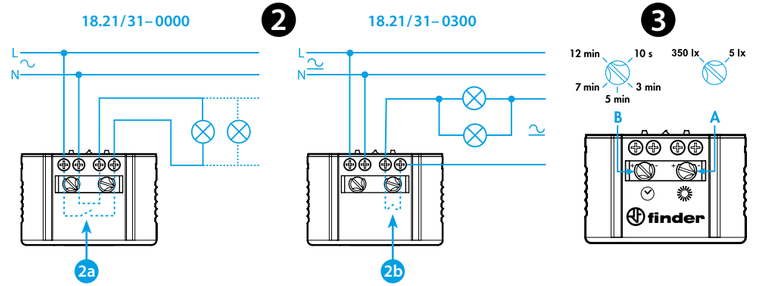

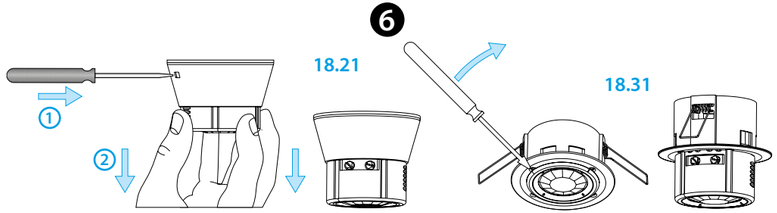

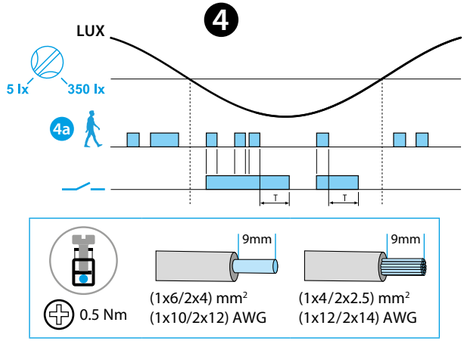

Utility Model - IB1821001 - 04/21 - Finder S.p.A. con unico socio - 10040 ALMESE (TO) - ITALY

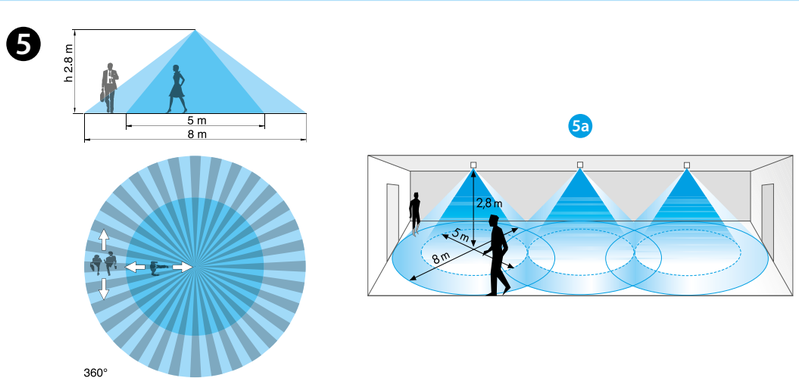

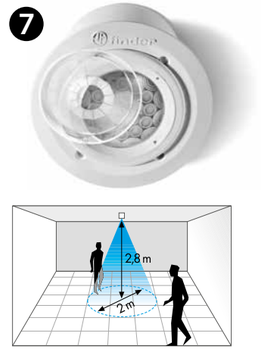

ROMÂNĂ

18.21-18.31
SENZOR DE MIŞCARE PENTRU INSTALAŢII INTERIOARE

1 SECVENŢELE INSTALĂRII

2 SCHEMA DE CONEXIUNE
2a - 2b Conexiuni interne

3 SETĂRILE
A pragul de intervenţie (5...350)lx
B timpul de întârziere la deconectare (10s...12min)
NOTĂ
Poziţionând selectorul **A** la valoarea maximă, senzorul va comuta contactul independent de nivelul intensităţii luminoase ambiante

4 DIAGRAMA FUNCŢIONĂRII
4a Detecţia mişcării
Contactul de la ieşire

5 VEDERE LATERALĂ
(Câmpul de acoperire – montarea pe tavan)
5a Instalare multiplă

6 DEMONTAREA

7 ACCESORII

NOTĂ
- După prima punere în funcţiune, ca de altfel la fiecare punere în funcţiune ce urmează după o întrerupere a alimentării, senzorul realizează o iniţializare hard-soft pentru aproximativ 30 secunde
- Versiunile cu alimentare de la 24V C.A./C:C. nu sunt potrivite pentru conectarea la un circuit SELV (Separated Extra Low Voltage – tensiune joasă de separare)

finder