finder
SWITCH TO THE FUTURE

Thermostaten

- Comfort
- Energie-besparing
- Ecologisch
- Flexibel
- Verwarmen en koelen
- Gebouw-automatisering

SERIE
1T

Prijzen, kenmerken, specificaties, mogelijkheden, uiterlijk en beschikbaarheid van onze producten en diensten kunnen zonder voorafgaande kennisgeving worden gewijzigd.
FINDER aanvaardt geen verantwoordelijkheid voor de aanwezigheid van mogelijke fouten of ontoereikende informatie in dit document.
In geval van verschillen tussen de gedrukte en de online versie, prevaleert de laatste.

Thermostaat

- Display met aanraaktoetsen en begeleide programmering
- Fraai design
- Verlicht display
- Voeding: 2 x 1.5 V AA batterijen
- 2 instelbare temperaturen (Dag/Nacht)
- Zomer-/Winter omschakelbaar
- Blokkeerfunctie via 3-cijferige PIN-code
- Temperatuurinstelbereik 5…37 °C
- Schakelvermogen 5 A/250 V AC

NEW 1T.91 BLISS T

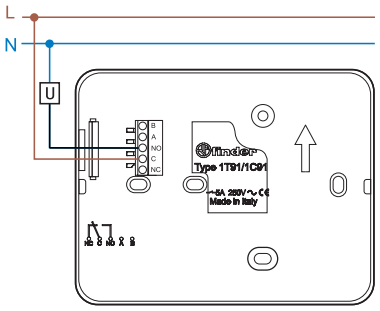

Aansluitschema

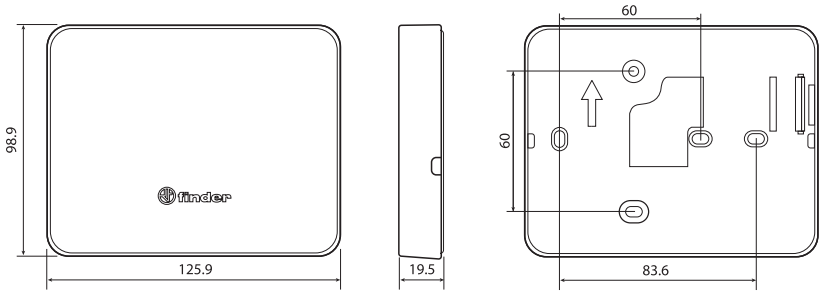

Kleur	Thermostaat
Wit	1T.91.9.003.0000
Technische gegevens	
Sensor type	NTC
Voeding	2 batterijen 1.5 V AA
Contactconfiguratie	1 wisselcontact
Contactgegevens	5 A/250 V AC
Bereik display	0…+50 °C
Temperatuur instelbereik	+5…+37 °C
Temperatuur schakelhysteresis	0.2 °C zelfregelend
Temperatuurgradiënt	—
Nachtinstelling	JA
Onafhankelijk instelbare temperatuurniveaus	2 (Dag/Nacht)
Thermostaatvergrendeling	3-cijferige PIN
Beschermingsgraad	IP 20
Montage	Wandmontage
Temperatuurresolutie	0.1 °C
Nauwkeurigheid bij +20 °C	+/–0.5 °C
Vorstbeveiliging	+5 °C
Energiebesparingsfunctie	—
Bediening	Aanraaktoetsen
Beheerdersfunctie	NEE
Verlicht display	JA
EG-richtlijn/keurmerken (details op aanvraag)	CE UK CA EAC

I-2024, www.findernet.com

Digitale kamerthermostaat

- Dag- en nachttemperaturen zijn onafhankelijk instelbaar
- Temperatuurbereik (+5…+37)°C
- Voedingsspanning: 3 V DC (2 batterijen 1.5 V DC AAA)
- Met vergrendeling
- Functies: OFF (met vorstbeveiliging) / Zomer / Winter
- Bereik vorstbeveiliging (+2…+8)°C
- 1 wisselcontact 5 A/250 V AC uitgang
- Instelbare Aan/Uit hysteresis (0.2 - 0.5)°C

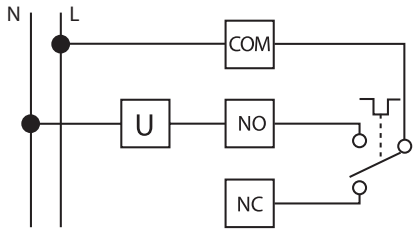

Aansluitschema

1T.31

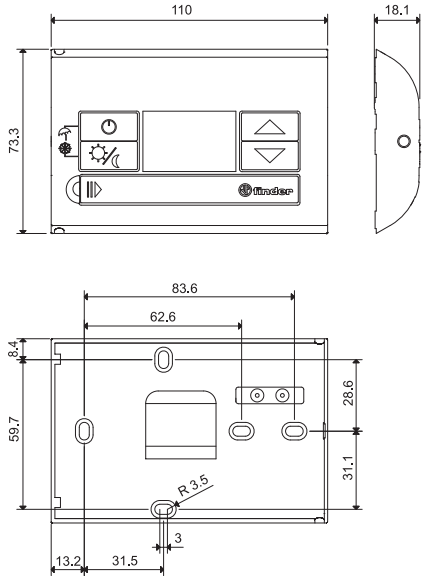

Kleur	
Wit	1T.31.9.003.0000
Zwart	1T.31.9.003.2000
Technische gegevens	
Sensor type	NTC
Voeding	2 batterijen 1.5 V AAA
Contactconfiguratie	1 wisselcontact
Contactgegevens	5 A/250 V AC
Bereik display	0…+50 °C
Temperatuur instelbereik	+5…+37 °C
Temperatuur schakelhysteresis	0.2 - 0.5
Temperatuurgradiënt	—
Nachtinstelling	JA
Onafhankelijk instelbare temperatuurniveaus	2
Thermostaatvergrendeling	Drukknoppen
Beschermingsgraad	IP 20
Montage	Wandmontage
Temperatuurresolutie	0.1 °C
Nauwkeurigheid bij +20 °C	+/–0.5 °C
Vorstbeveiliging	+2…+8 °C
Energiebesparingsfunctie	—
Drukknoppen	Mechanisch
Achtergrondverlichting	NEE
EG-richtlijn/keurmerken (details op aanvraag)	CE UK CA EAC

I-2024, www.findernet.com

Kamerthermostaat

- Instelbereik (+7…+30)°C
- In bedrijf - indicatielampje

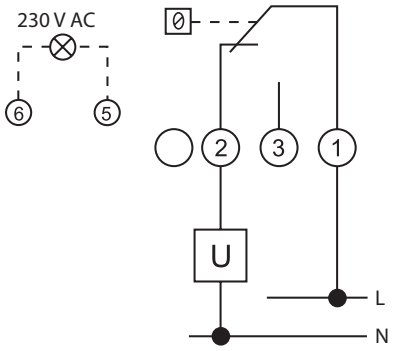

Aansluitschema

1T.01.0

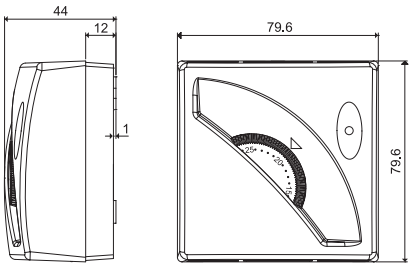

Kleur	
Wit	1T.01.0
Technische gegevens	
Sensor type	Gascapsule
Voeding	—
Contactconfiguratie	1 wisselcontact
Contactgegevens	16 A/250 V AC
Bereik display	—
Temperatuur instelbereik	+7…+30 °C
Temperatuur schakelhysteresis	0.4 - 0.8 °C
Temperatuurgradiënt	1 °C/15 min
Nachtinstelling	—
Onafhankelijk instelbare temperatuurniveaus	—
Thermostaatvergrendeling	Mechanisch
Beschermingsgraad	IP 20
Montage	Wandmontage
Temperatuurresolutie	—
Nauwkeurigheid bij +20 °C	—
Vorstbeveiliging	—
Energiebesparingsfunctie	—
Drukknoppen	—
Beheerdersfunctie	NEE
Verlicht display	NEE
EG-richtlijn/keurmerken (details op aanvraag)	CE UK CA EAC

Kamerthermostaat met AAN/UIT schakelaar

- AAN/UIT schakelaar
- Instelbereik (+7…+30)°C
- In bedrijf - indicatielampje

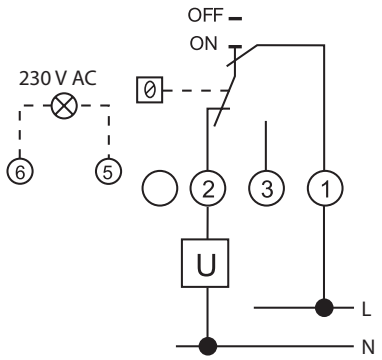

Aansluitschema

1T.01.1

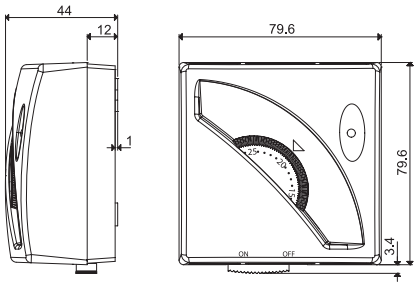

Kleur	
Wit	1T.01.1
Technische gegevens	
Sensor type	Gascapsule
Voeding	—
Contactconfiguratie	1 wisselcontact
Contactgegevens	16 A/250 V AC
Bereik display	—
Temperatuur instelbereik	+7…+30 °C
Temperatuur schakelhysteresis	0.4 - 0.8 °C
Temperatuurgradiënt	1 °C/15 min
Nachtinstelling	—
Onafhankelijk instelbare temperatuurniveaus	—
Thermostaatvergrendeling	Mechanisch
Beschermingsgraad	IP 20
Montage	Wandmontage
Temperatuurresolutie	—
Nauwkeurigheid bij +20 °C	—
Vorstbeveiliging	—
Energiebesparingsfunctie	—
Drukknoppen	—
Beheerdersfunctie	NEE
Verlicht display	NEE
EG-richtlijn/keurmerken (details op aanvraag)	CE UK CA EAC

I-2024, www.findernet.com

Kamerthermostaat met ZOMER/WINTER keuzeschakelaar

- ZOMER/WINTER keuzeschakelaar
- Instelbereik (+7…+30)°C
- In bedrijf - indicatielampje

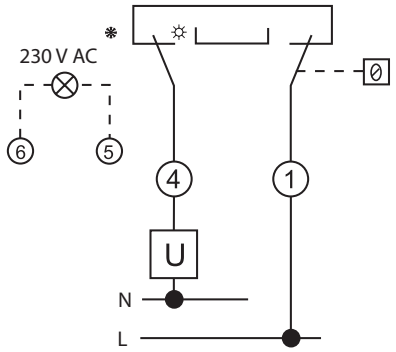

Aansluitschema

1T.01.2

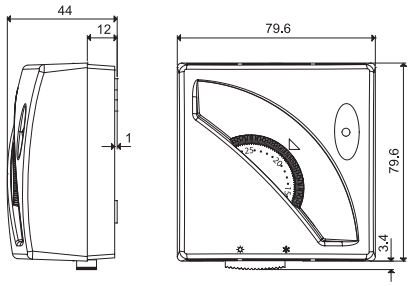

Kleur	
Wit	1T.01.2
Technische gegevens	
Sensor type	Gascapsule
Voeding	—
Contactconfiguratie	1 wisselcontact
Contactgegevens	16 A/250 V AC
Bereik display	—
Temperatuur instelbereik	+7…+30 °C
Temperatuur schakelhysteresis	0.4 - 0.8 °C
Temperatuurgradiënt	1 °C/15 min
Nachtinstelling	—
Onafhankelijk instelbare temperatuurniveaus	—
Thermostaatvergrendeling	Mechanisch
Beschermingsgraad	IP 20
Montage	Wandmontage
Temperatuurresolutie	—
Nauwkeurigheid bij +20 °C	—
Vorstbeveiliging	—
Energiebesparingsfunctie	—
Drukknoppen	—
Beheerdersfunctie	NEE
Verlicht display	NEE
EG-richtlijn/keurmerken (details op aanvraag)	CE UK CA EAC