finder
SWITCH TO THE FUTURE

YESLY
elektronikus dimmerek

Konyha-
világítás
vezérlése

Hálószoba-
világítás
vezérlése

Nappali-
világítás vezérlése

15-ÖS
SOROZAT

Az adatlapon található információk tájékoztató jellegűek. A gyártó a műszaki változtatás jogát fenntartja, és a katalógusban előforduló esetleges hibákért felelősséget nem vállal.

YESLY elektronikus Bluetooth dimmer

15.21.8.230.B300-as típus

- Kerek, mélyített szerelvénydobozba építhető (Ø 60 mm)

- 7 beállítható működési mód a terhelés típusától függően
- Választható működési mód az utoljára beállított fényáramra vonatkozó memóriával vagy anélkül
- Fázishasításos dimmelés gyújtásszög vagy oltásszög vezérléssel
- Lineáris vagy exponenciális dimmelési görbe
- Alkalmazható dimmelhető LED-fényforrásokhoz, kompakt fénycsövekhez, halogénlámpákhoz, hagyományos és elektronikus előtétekhez
- Működési tartomány: kb. 10 m szabad térben (zavaró tényezők nélkül)
- Lámpakímélő be- és kikapcsolás
- Túlmelegedés és rövidzárlat elleni védelem

csavaros csatlakozás

15.21.8.230.B300

YESLY

- átviteli protokoll Bluetooth Low Energy
- biztonságos kapcsolat 128-Bit-es kódolással
- programozás iOS vagy Android alapú okostelefonnal, Finder YOU alkalmazással
- hagyományos vagy BEYON és 013.B9 típusú vezeték nélküli nyomógombbal vezérelhető
- max. lámpaterhelés 300 W

Méretrajzok a 7. oldalon

Kimeneti áramkör jellemzői		
Névleges feszültség	V AC	230
Max. teljesítmény	W	300
Min. teljesítmény	W	3
Megengedett terhelés:		
izzó- / halogénlámpa (230 V)	W	300
halogénlámpák toroid transzformátorral	W	300
halogénlámpák vasmagos transzformátorral	W	300
halogénlámpák elektronikus előtéttel	W	300
dimmelhető kompakt fénycsövek	W	150
dimmelhető LED-fényforrások (230 V AC)	W	150
LED-szalagok (230 V)	W	270 (1)
dimmelhető elektronikus trafók 12/24 V-os LED-ekhez	W	300
Tápfeszültség jellemzői		
Névleges feszültség (U_N)	V AC	230
Működési tartomány		(0,8…1,1) U_N
Teljesítményfelvétel készenléti állapotban	W	0,4
Műszaki adatok		
Dimmelési mód		fázishasításos dimmelés gyújtásszög vagy oltásszög vezérléssel
Környezeti hőmérséklet-tartomány	°C	–10…+50
Védettségi mód		IP 20
Tanúsítványok:		CE UKCA

Figyelem:

(1) Válassza a Finder YOU applikáción belül az "Oltásszög vezérlés" dimmelési módot.

PWM-dimmer LED-szalagokhoz Bluetooth YESLY

15.21.9.024.B200-as típus

- Kerek, mélyített szerelvénydobozba építhető (Ø 60 mm)
- LED-szalagokhoz
- Lámpakímélő be- és kikapcsolás
- Védelem rövidzárlat, túlterhelés és a pólusok felcserélése ellen
- Három PWM üzemi frekvencia (választható) a strobe-hatás elkerülése érdekében

NEW **15.21.9.024.B200**

YESLY

Csavaros csatlakozás

- átviteli protokoll Bluetooth Low Energy
- biztonságos kapcsolat 128-Bit-es kódolással
- programozás iOS vagy Android alapú okostelefonnal, Finder YOU alkalmazással
- hagyományos vagy BEYON és 013.B9 típusú vezeték nélküli nyomógombbal vezérelhető
- max. lámpaterhelés 192 W
- három PWM üzemi frekvencia (választható) a strobe hatás elkerülése érdekében

Méretrajzok a 7. oldalon

Kimeneti áramkör jellemzői		
Névleges feszültség	V DC	12…24
Maximális áramerősség	A	8
LED-szalagok:		
	24 V W	192
	12 V W	96
Tápfeszültség jellemzői		
Névleges feszültség (U_N)	V DC	12…24
Működési tartomány		—
Teljesítményfelvétel készenléti állapotban	W	—
Műszaki adatok		
Dimmelési mód		PWM (lásd 6. oldal)
Környezeti hőmérséklet-tartomány	°C	–10…+50
Védettségi mód		IP 20
Tanúsítványok		CE UK CA

IX-2023, www.findernet.com

Rendelési információk

Példa: 15.21-es típus, YESLY elektronikus dimmer, 230 V AC (50/60 Hz), lámpaterhelés 3 W-tól 300 W-ig.

15.21.8.230.B300

Sorozat

Típus
2 = YESLY - mélyített szerelvénydobozba

Kimenet
1 = 1 félvezető kimenet (záróérintkező)

Tápfeszültség típusa
8 = AC
9 = DC

Névleges tápfeszültség
230 = 230 V
024 = (12…24)V

Átviteli protokoll
B = Bluetooth Low Energy (BLE)

Kimeneti teljesítmény
2 = 200 W
3 = 300 W

Működési frekvencia
0 = 50/60 Hz

Összes kivitel
15.21.8.230.B300 YESLY-dimmer BLE
15.21.9.024.B200 YESLY-dimmer PWM BLE

Általános jellemzők

EMC-jellemzők					
A vizsgálat fajtája			**Szabvány**	**15.21.8.230.B300**	**15.21.9.024.B200**
Elektrosztatikus kisülés	az érintkezőkön keresztül		EN 61000-4-2	4 kV	4kV
	a levegőn keresztül		EN 61000-4-2	8 kV	8kV
Elektromágneses HF-mező	(80…3 000)MHz		EN 61000-4-3	10 V/m	10 V/m
Gyorstranziens (burst) (5/50 ns, 5 kHz vagy 100 kHz)	a tápfesz. kapcsokon		EN 61000-4-4	2 kV	2kV
	a nyomógomb csatlakozásoknál		EN 61000-4-4	4 kV	1kV
Lökőfeszültség (1,2/50 µs) a tápfesz. kapcsokon	differenciál módusú		EN 61000-4-5	2 kV	1kV
Nagyfrekvenciás elektromágneses tér (0,15…80)MHz	a tápfesz. kapcsokon		EN 61000-4-6	10 V	10 V
	a nyomógomb kapcsokon		EN 61000-4-6	10 V	10 V
Rövid idejű feszültségletörés	70% U_N, 40% U_N		EN 61000-4-11	10 ciklus	10 ciklus
Rövid idejű feszültségkimaradás			EN 61000-4-11	10 ciklus	10 ciklus
Vezetett zavarok	(0,15…30)MHz		EN 55015 / ETSI EN 301489-1/301489-17	B osztály	B osztály
Sugárzott zavarok	(30…6 000)MHz		ETSI EN 301489-1/301489-17	B osztály	B osztály
Csatlakozások			**15.21**		
Max. bekötheto vezeték-keresztmetszet			tömör vezető	sodrott vezető	
		mm^2	1 x 2,5 / 2 x 1,5	1 x 2,5 / 2 x 1	
		AWG	1 x 14 / 2 x 16	1 x 14 / 2 x 16	
Meghúzási nyomaték		Nm	0,5		
Vezetékcsupaszítási hossz		mm	9		
Egyéb műszaki adatok			**15.21**		
Hőleadás a könyezet felé	terhelőáram nélkül	W	0,4		
	tartós határáramnál	W	2,5		

Dimmelési mód

PWM

Az impulzusszélesség-moduláció a "BE" és "KI" idő viszonyának egymáshoz igazításával szabályozza a villamos teljesítményt. Minél hosszabb a bekapcsolási időtartam, annál nagyobb teljesítmény éri a fogyasztót. A PWM kizárólag egyenáram esetén alkalmazható, és különösen alkalmas DC LED-szalagok dimmelésére. Ebben az esetben a dimmer a tápfeszültség mögé kerül.

Impulzusidő 10%

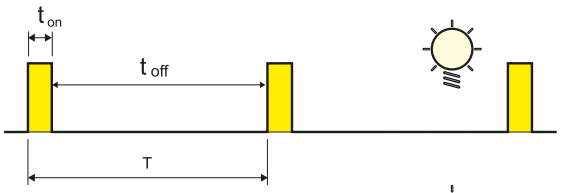

Impulzusidő 90%

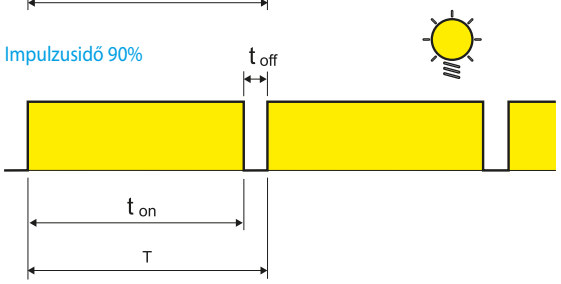

A dimmer beállítása

A dimmer működési módjai iOS vagy Android alapú okostelefonnal, a Finder YOU alkalmazás segítségével állíthatók be.
Az eszköz gyári beállítása: 1 – LEDRC1; oltásszög vezérlés lineáris dimmelési görbével.

Működési módok

Beállítás applikáció segítségével.

A fényforrás típusa	Működési mód	Dimmelési mód	Dimmelési görbe
LED fényforrások, halogénlámpák, elektronikus előtétek **LED**	**1**	**TE** oltásszög vezérlés	lineáris 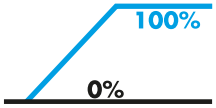
	2	**LE** gyújtásszög vezérlés	
LED fényforrások **LED**	**3**	**TE** oltásszög vezérlés	exponenciális 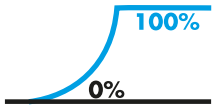
	4	**LE** gyújtásszög vezérlés	
Kompakt fénycsövek	**5**	**TE** oltásszög vezérlés	exponenciális 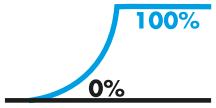
	6	**LE** gyújtásszög vezérlés	
Hagyományos előtét	**7**	**LE** gyújtásszög vezérlés	lineáris 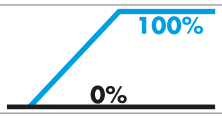
AUTO	**AUTOMATIKUS**		

AUTO: Az automatikus működési mód egy speciális algoritmus segítségével vizsgálja, hogy mely dimmelési mód (gyújtásszög vagy oltásszög vezérlés) alkalmasabb az adott terheléshez. Az AUTO működési mód választása esetén, a dimmer két működési cikluson keresztül végzi a vizsgálatot minden alkalommal, amikor tápfeszültséget (L-N) kap (áramszünet után is). A vizsgálati ciklusok lehetővé teszik a dimmer számára a megfelelő dimmelési mód kiválasztását.
Dimmelési görbe: A lineáris vagy exponenciális dimmelési görbe segíti a dimmernek a dimmelt terhelés típusához történő beállítását a magasabb világítási komfort elérésének érdekében.

Meghatározások, paraméterek

Beállítás a Finder YOU applikáció segítségével.
Minimális fényáram: a fényáram legkisebb értéke. A maximális fényáram (5...60)%-ára állítható.
Kapcsolási idő: BE/KI átmeneti idő. (0...3)s tartományban állítható.
Dimmelési sebesség: a legmagasabb vagy legalacsonyabb fényáramérték eléréséhez szükséges idő. (1...16)s tartományban állítható.
Jelenet-idő: az adott jelenethez beállított fényáramérték eléréséhez szükséges idő. (1…4)s tartományban állítható.
Memória: a kikapcsolás előtt utoljára beállított fényáramérték elmentése.
Visszaállás áramszünet után: a beállított fényáramérték visszaállítása az áramellátás helyreállása után.

IX-2023, www.findernet.com

Bekötési vázlat

Figyelem: Az I-es érintésvédelmi osztályba tartozó fényforrásokat (lámpákat) a védővezetővel össze kell kötni.

15.21.8.230.xxx típus - 4 vezetékes bekötés

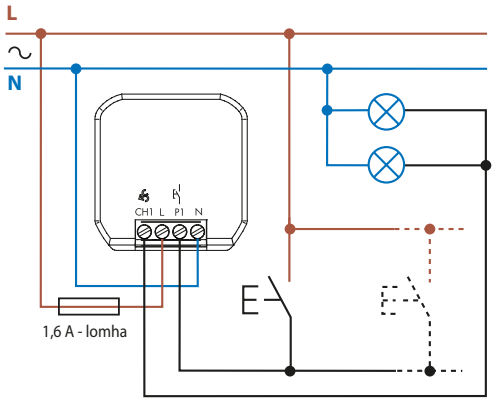

15.21.9.024.B200-as típus

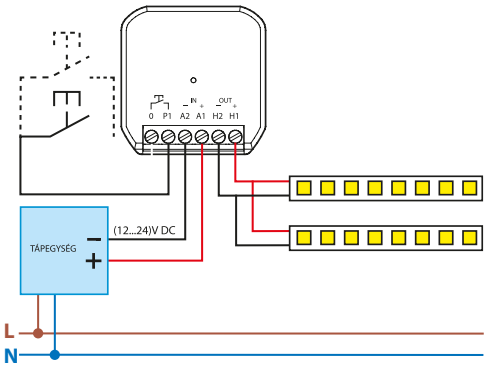

Méretrajzok

Típus: 15.21 - YESLY
csavaros csatlakozás

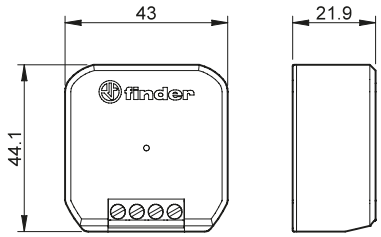

Tartozékok

015.0.230

Maradékáram csökkentő modul A modul elnyeli a LED-fényforrások maradékáramát azokban az esetekben, ha a dimmer kikapcsolása után a LED-lámpák nem kapcsolnak ki teljesen, hanem minimális mértékben tovább világítanak. Energiafogyasztás 0,8 W 230 V AC esetén.	015.0.230

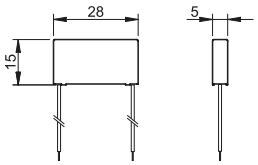

Bekötési vázlat - 15.21-es típus

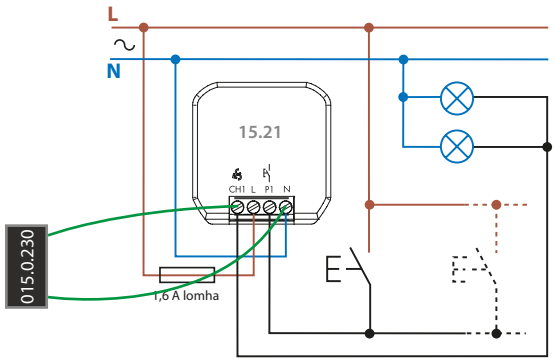

013.00

Fázis-nullavezető átalakító nyomógombokhoz. Már meglévő nullavezetős csatlakozású nyomógomb átalakításához arra az esetre, ha az újonnan bekötendő készülék csak fáziscsatlakozású nyomógombbal működtethető. Segítségével elkerülhető a meglévő kábelezés átalakítása.	013.00

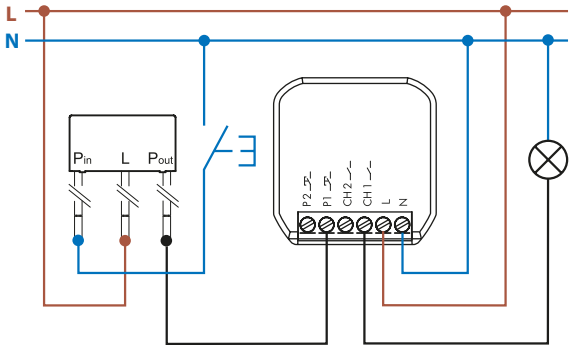

013.17

Adapter TS 35 mm-es szerelősínre, a 15.21-es típus kapcsolószekrényben történő elhelyezéséhez.	013.17

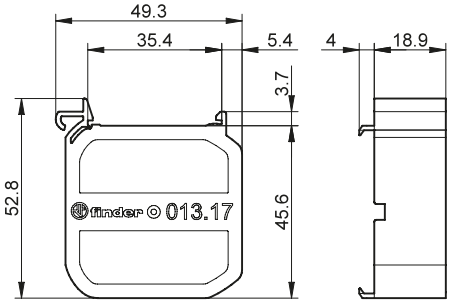

IX-2023, www.findernet.com