finder
SWITCH TO THE FUTURE

86.00 ATEX

86.00.0.240.0073	
	U_N (12…48)V AC (50/60 Hz) / DC U_{min} 10.2 V AC/DC U_{max} 60 V AC/DC P 1.2 W
	(–20…+50)°C
IP20	

❶

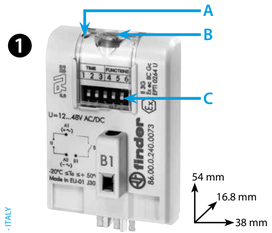

❸

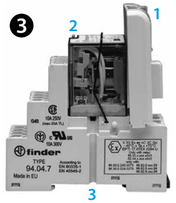

❷

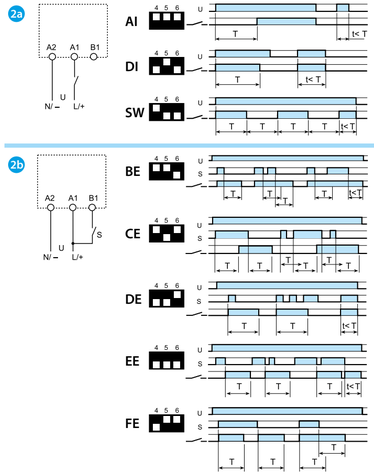

❹

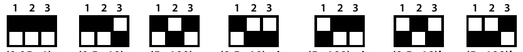

❺

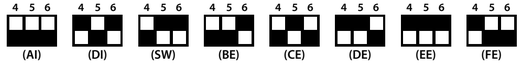

Utility Model - IB8000VXX - 01/19 - FINDER S.p.A. - 10040 ALMESE (TO) - ITALY

ITALIANO

86.00.0.240.0073
MODULO TEMPORIZZATORE MULTIFUNZIONE E MULTITENSIONE

❶ VISTA FRONTALE

A LED
B Trimmer per regolazione del ritardo
C Dip Switch: selezione scala tempi e funzioni

❷ SCHEMI DI COLLEGAMENTO E FUNZIONI

2a Schema di collegamento senza START esterno
- **AI** Ritardo all'inserzione
- **DI** Intervallo
- **SW** Intermittenza simmetrica inizio ON

2b Schema di collegamento con START esterno
- **BE** Ritardo alla disinserzione con segnale di comando
- **CE** Ritardo all'inserzione e alla disinserzione con segnale di comando
- **DE** Intervallo istantaneo con il segnale di comando
- **EE** Intervallo al rilascio del segnale di comando
- **FE** Doppio intervallo, istantaneo al comando e al rilascio del comando

❸ INSTALLAZIONE (esempio)

1 Modulo temporizzatore
2 Relè
3 Zoccolo (SMA)

1	2	3
86.00.0.240.0073	55.32.V.xxx.W0H3	94.02.7
86.00.0.240.0073	55.32.V.xxx.W0H3	94.04.7
86.00.0.240.0073	55.33.V.xxx.W0H3	94.03.7
86.00.0.240.0073	55.34.V.xxx.W0H3	94.04.7

V = 8, 9 - W = 0, 2, 5 - H = 0, 2
xxx = 012, 024, 048

❹ DIP "TIME"

❺ DIP "FUNCTIONS"

ISTRUZIONI DI SICUREZZA

❻ INFORMAZIONI GENERALI DI SICUREZZA

EX Queste istruzioni di sicurezza si riferiscono all'installazione, utilizzo e manutenzione del timer tipo 86.00 utilizzabile in aree potenzialmente esplosive per la presenza di GAS Zona 2.
Le informazioni riportate sono ad uso di personale qualificato.
I timer sono conformi con i Requisiti Essenziali di Salute e Sicurezza, applicabili per i componenti ATEX, per le zone potenzialmente esplosive riportati nelle normative Europee:
EN 60079-0 (2012 + A11: 2013), EN 60079-7 (2015).

❼ TRASPORTO, IMMAGAZZINAMENTO

! Al ricevimento della fornitura accertarsi che non sussistano danni imputabili al trasporto e nell'eventualità darne comunicazione immediata, contestandoli allo spedizioniere ed astenendosi dalla messa in funzione.

❽ INSTALLAZIONE

! EX L'installazione deve essere conforme alle regole riportate nella norma EN 60079-14 o con le normative nazionali (edizione in vigore). Prima di iniziare l'installazione in atmosfera esplosiva, l'installatore deve assicurarsi che il relè sia idoneo all'utilizzo nell' area classificata tenendo in considerazione le differenti sostanze infiammabili presenti (**verificare la marcatura riportata sul relè prima di installarlo**).
Il relè e il timer verranno installati solo da personale qualificato con conoscenza riguardante l'installazione di apparecchiature elettriche per atmosfere esplosive ed è permesso solo nel caso in cui sia il relè sia la macchina applicata siano non alimentati elettricamente.

❾ MARCATURA

Ex	Marcatura per le protezioni contro le esplosioni	
II	Componente per impianti di superficie (diversi dalle miniere)	
3	Categoria 3: livello di protezione normale	
GAS	G	Atmosfera esplosiva per la presenza di gas vapori o nebbie infiammabili
	Ex ec	Sicurezza aumentata
	IIC	Gruppo del Gas
	Gc	Equipment Protection Level
– 20°C ≤ Ta ≤ +50°C	Intervallo di temperatura ambiente	
EPTI 17 ATEX 0264 U EPTI: identificativo dell'organismo notificato che rilascia il certificato di tipo 17: anno di rilascio del certificato 0264: numero del certificato di tipo		
U: componente Ex		

❿ CONDIZIONI SPECIALI

! EX La massima temperatura registrata sulla superficie del componente non supera gli 88°C ottenuta nelle seguenti condizioni di prova: 5 relè 55.34 a pacco – I contatti 7 A – V bobina = 24 V DC – Tamb = 50°C, cablaggio = 1.5 mm² (non supera i 113°C ottenuta nelle seguenti condizioni di prova: 5 relè 55.34 a pacco – I contatti 7 A – V bobina = 230 V AC – Tamb = 52°C)
Il componente deve essere inserito all'interno di una custodia che rispetta i requisiti generali per le custodie riportati al paragrafo 4.10 della norma EN 60079-7 e che garantisca un livello di inquinamento 2 secondo la norma IEC 60664-1. Il componente deve essere protetto dai transitori.
Le connessioni devono essere eseguite conformemente ai requisiti contenuti nel paragrafo 4.2.2 della norma EN 60079-7.

MANUTENZIONE E RIPARAZIONI

! EX
Non è consentito nessun intervento sul dispositivo da parte dell'utilizzatore.

finder

Per altre informazioni tecniche sul prodotto e le sue applicazioni: Numero Verde 800-012613

finder

finder